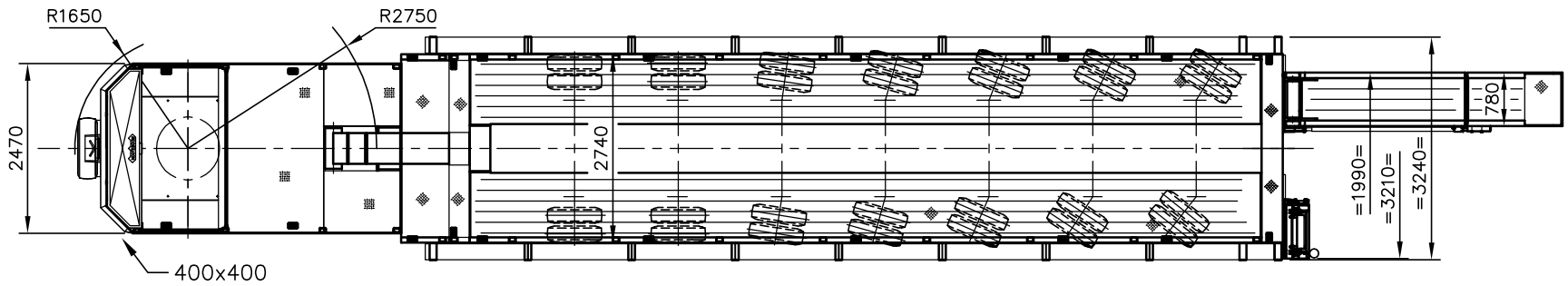

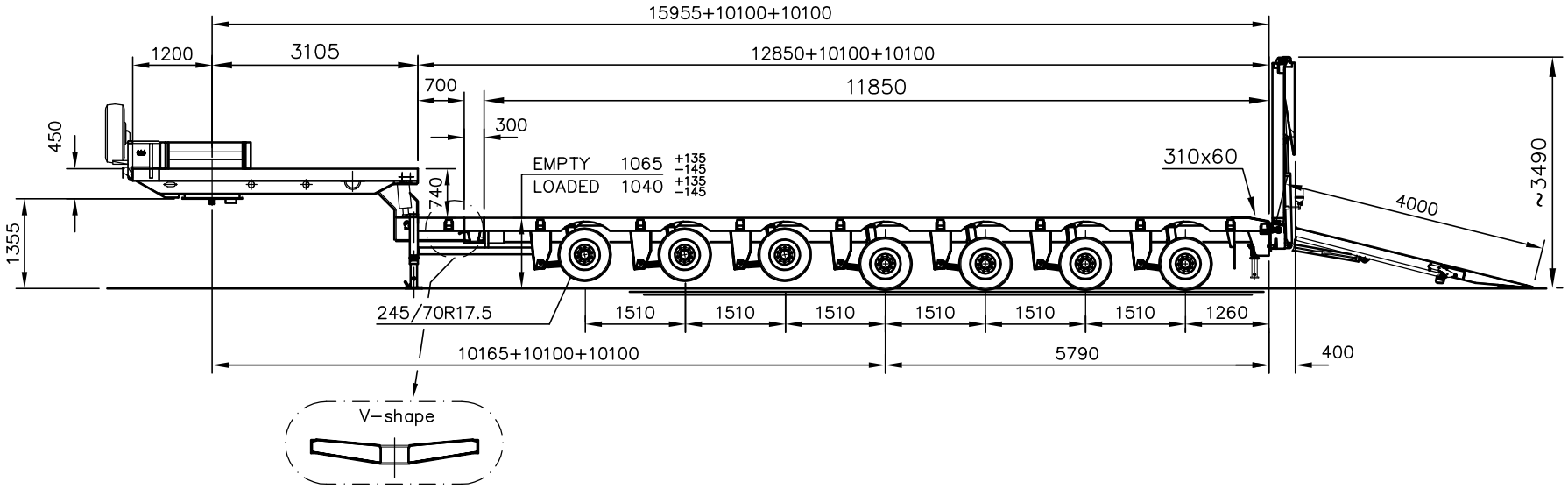

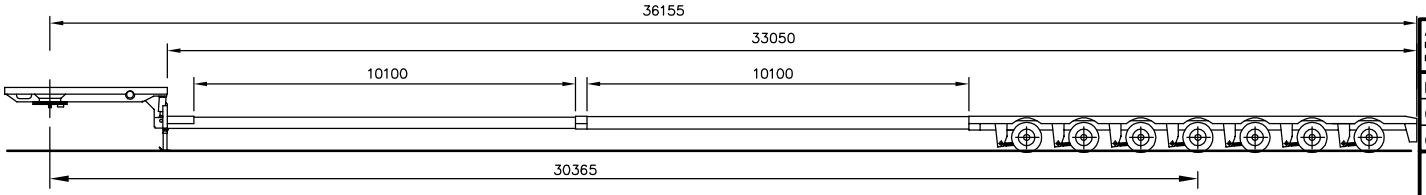

ALL RIGHTS RESERVED REPRODUCTION OR DISCLOSURE TO THIRD PARTIES OF THIS DOCUMENT OR ANY PART THEREOF IS NOT PERMITTED, EXCEPT WITH THE PRIOR AND EXPRESS WRITTEN PERMISSION OF ROYAL NOOTEBOOM TRAILERS B.V. WIJCHEN, HOLLAND.

TOLERANTIES VOLGENS NOOTEBOOM STANDAARD, TENZIJ ANDERS AANGEGEVEN

DATUM	20/03/07	MCO-109-07V(V)	PROJEKTIE
GET.	MSE	C006561, NTOS B.V.	
GEC.			
NOOTEBOOM WIJCHEN HOLLAND		OPMERKING	ACUUT VAN 2480824 / TEK.LIJST
			FORMAAT A2
			SCHAAL 1:50 / 1:100
			TEK.NR: 2514613

WIJZIGING	PAR.	DATUM	WIJZ.LTR